“BINOKORLOYIHA” MChJ

binokorloyiha binokorloyiha binokorloyiha binokorloyiha binokorloyiha binokorloyiha binokorloyiha binokorloyiha binokorloyiha

Воплощаем Ваши Мечты!

@binokorloyiha
binokorloyiha@mail.ru
(93) 251-1387

“BINOKOR-LOYIHA”

ISHCHI LOYIHA

“Oilaviy shifokorlik punkti” binosi

Loyiha tarkibi:
Me’moriy yechimlari.

““BINOKORLOYIHA” MChJ
tomonidan ishlab chiqilgan:

Direktor Asqarov D.

Loyiha bosh muhandisi Nurmamedov M.

Andijon shahar - 2026 yil

LBM	Nurmamedov		
Bajardi MQ	Nurmamedov		

Shifr: "BINOKORLOYIHA“ MChJ»

Marhamat tumani Birlik MFY hududida Mavjud binoni buzib o’rniga zamonaviy loyihalar asosida QVP bino inshootlari qurilishi

ISHCHI CHIZMALARNING ASOSIY TO'PLAMLARI RO'YXATI

Belgilash	Nomlanishi	Eslatma
AR	Arxitektura yechimi	Albom I

Asosiy AR to'plamining ishchi chizmalari ro'yxati

Sahifa	Nomlanishi	Eslatma
1	Umumiy ma'lumotlar (boshlanish)	
2	Umumiy ma'lumotlar(tugatish)	
3	Devor rejasi	
4	Tom yopish rejasi	
5	Qirqim 1-1.	
6	Eshik va derazalarni o’rnini to’ldirish tafsilotli ro’yxati	
7	Fasad 1-10 va 10-1 oqlarida oldi va orqa qo`rinishi	
8	Fasad A-D va D-A oqlarida yon tomon qo`rinishi	
9	Ichki pardozlash korsatmalari.	
10	Tashqi pardozlash korsatmalari.	
11	Pol rejasi.	
12	Pollar tasnifi.	
13	Osma shift chizmasi.	
14	Fragment plan soyabon rejasi, Qirqim 1-1, Metall ferma o'rnatish reja	
15	Metall ferma F-1, Tugun-A, B, D, Sarf hisoboti.	
16	Fragment plan zinapoya ZN-1, Pandus, Qirqim 1-1, 2-2, 3-3.	
17	Setka S-1, S-2, ZD-1, Sarf hisoboti, Umumiy materiallar sarfi.	
18	Shamollatish oynasi chizmalari.	

Ma'lumotnoma va biriktirilgan hujjatlar ro'yxati

Belgilash	Nomlanishi	Eslatma
QMQ 2.08.02-96	Jamoat binolari va inshootlari.	
QMQ 2.01.03-96	Zilzilaviy hududlarda qurilish	
QMQ 2.03.10-96	Tomlar	
2.244-1 b.4	Jamoat binolarining pol qismlari	
KSI- 90 / Uz	Duradgorlik	

TEXNIK-IQTISODIY KO'RSATKICHLAR

Qurilish maydoni - 386,3 m2
Qurilish hajmi - 1787,5 m3
Umumiy maydoni - 373,5 m2

Loyiha amaldagi qoidalar va qoidalarga muvofiq ishlab chiqilgan. Loyiha binolardan foydalanishda buzg'unchi, portlovchi va yong'in xavfsizligini ta'minlovchi tadbirlarni nazarda tutadi.

Loyiha bosh muhandisi Nurmamedov M.

Keltirilgan:

O'zaro inv.№

Imzo va sana

Inv.raqami №

Eg.lav	Qat.soni	Varoq	Nexuji	Imzolar	Sana
L B M		Nurmamedov M.			
Bajardi		Nurmamedov M.			

Shifr: AR

Marhamat tumani Birlik MFY hududida Mavjud binoni buzib o’rniga zamonaviy loyihalar asosida QVP bino inshootlari qurilishi

“Oilaviy shifokorlik punkti” binosi

Bosqich	Varoq	Varoqlar
IL	1	12

Umumiy ma'lumotlar (boshlanish)

"BINOKORLOYIHA“ MChJ»

UMUMIY QISM

Marhamat tumani Birlik MFY hududida mavjud binoni buzib o'rniga zamonaviy loyihalar asosida QVP bino inshootlari qurilishi ishchi loyihasi "BINOKORLOYIHA" MChJ» loyihalashtirish tashkiloti tomonidan buyurtmachi Andijon viloyat hokimligining "Yagona buyurtmachi xizmati" injiniring kampaniyasi tomonidan va loyihalashtirish topshirig'iga asosan ishlab chiqildi..

Ishchi loyihani ishlab chiqishda KMK2.08.02-09 *, ShNK2.08.02-09 *, ShNK2.01.02-04 va SanQvaN 0292-11 "Sanitriya qoida va normalari" talablari asosida ishlab chiqildi.

Me'moriy va qurilish qismi

Bino bir qavatli, yerto'lasiz. Bino o'qlar bo'yicha umumiy o'lchamlari 24,4 x 15,5 m. Honalar balandligi 3,0 m.

Binoda vestibul va kutish zali, yolak, muolaja xonasi, UTT xonasi, ginekolog qabul va ko'ruv xonasi, qon tahlil xonasi, siydik taxlil xonasi, ro'yxatga olish xonasi, sanuzel invalidlar uchun, kunduzgi statsionar xonasi, fizoterapiya xonasi, ona va bola xonasi, sanuzel, izolyator xonasi, ombor, xona, katta xamshira xonasi, yuvish xonasi, quritish xonasi, avtoklav va topshirish xonasi, bolalar shifokori xonasi va karteteka, emlash xonasi, oilaviy shifokor xonasi, bosh shifokor xonasi, tambur joylashgan.

Chiqish eshiklari va zinapoyalar yong'in va zilzilada evakuvatsiya talablari asosida joylashtirilgan.

QURILISH YECHIMI

"Oilaviy shifokorlik punkti" binosining konstruktiv yechimi QMQ 2.01.03-19 «Zilzilaviy hududlarda qurilish» 3.1 grafasi 1 bandi birinchi (1.1.1) qismiga bir qavatli metall karkaslar rama-bog'lamli, bog'lamli ga mansub.

Bino hisobiy seysmikligi -9 ball.

Bino quyidagi konstruktiv qismlardan iborat:

Poydevor - tasmasimon quyma temir-beton poydevorlar . Poydevor beton sinfi B15. Armatura sinfi AIII.

Tashqi devorlar - "Sendvich" tipidagi izolyatsiyali panellardan yasalgan.

Ustunlar - o' lchamlari 100x100 mm bo'lgan metall profildan.

Balka - o'lchamlari 100x100 mm bo'lgan metall profildan.

Pollar - amaldagi na'munaviy loyihalarda keltirilgan pol qoplamalar tarkibi bo'yicha ishlab chiqilgan pol qoplamalar; PVX relin, tabiiy marmar va keramik plitkalar.

Derazalar - metal plastik materiallardan tayyorlangan bir kamerali steklopaket.

Deraza tokchalari- PVX taxtalar.

Eshiklar - amaldagi na'munaviy loyihalarga muofiq MDF va PVX profil bir kamerali steklopaket.

Vitrajlar - alyumin profillardan individual tayyorlangan.

Deraza va eshik yonlari (otkos) - metall tunika fartuklar bilan yopish mumkin.

Tomyopmada - "Sendvich" tipidagi izolyatsiyali panellardan yasalgan. Tom tizma qismlari, suv yig'ish tarnovi, suv tushirish quvurlari, qor ushlagichlar o'rnatilishi kerak.

Tashqi devor atrofi to' shamasi (otmostka) - bino perimetri bo'ylab beton yo'lakcha, kengligi 1000mm, qalinligi 100 mm, nishobligi 3%.

Poypesh - keramik plita (kabanchik) bilan qoplansin.

ENERGIYA SAMARADORLIGI

Ushbu bo'lim ShNK 1.03.01-16 ning 5-ilovasi va KMK 2.01.18-2000* «Bino va inshootlarni isitish, shamollatish va havoni tozalash uchun energiya sarfi me'yorlari» asosida ishlab chiqilgan.

Ushbu loyihaning me'moriy qurilish qismida hududida "Madiyorchek MFY xududida" Madyorobod QVP binosini qurish binolari tashqi devorlari Sendvich panel bilan qoplangan.

Derazalar uchun ikki kamerali issiqlik tejovchi oynalar ko'zda tutilgan.

Tom yopmasida issiqlik Izolyasiya - mineral plitalar (zichligi 120-125 kg/m3, qalinligi 80mm) bilan qoplanadi.

- fundament qismi, orayopma va pollarda QMQ 2.01.04-18 ga asosan Grunt ustiga suvga bardoshli anorganik isitgichni yotqizish yo'li bilan himoyalangan;
- bug' izolyatsiyasi tomning ichki yuzasida issiqlik izolyatsiyasi qatlamidan pastroqda joylashtirilgan;
- QMQ 2.03.15-22 ga asosan deformatsiya choklari elastik issiqlik izolyatsiyali materiallari bilan to'ldirilgan, shu bilan birga, issiqlik izolyatsiya materialini xona bug'lar bilan namlanishidan va atmosfera namligidan himoya qilingan;
- QMQ 2.01.05-19 ga asosan energiyani tejash maqsadida

yo'laklari, zinalari yoritishda, tungi vaqtda xonalar ishchi yoritilishini loyihalashda qisqa vaqtda (odamlar ushbu xonalardan o'tib olishiga yetarli vaqt) yonib-o'chadigan qurilmalarni (QVYoQ) yoki harakatni va yorug'likni sezuvchi qurilmali yoritgichlar qo'llanilgan;

YONG'INGA QARSHI CHORALARI

Loyiha amaldagi qurilish qoidalari va SHNK 2.08.02-09 va SHNK 2.01.02-04 qoidalariga muvofiq ishlab chiqilgan.

Binoni yong'inga qarshilik darajasi - II.

Funktsional yongin havfi buyicha sinfi -F3.4

Loyihada boshqaruv panelidan shamollatish tizimlarini markazlashtirilgan ravishda o'chirib qo'yish, shuningdek yong'in to'g'risida avtomatik ravishda ogohlantirish tizimi bilan ushbu tizimlarni blokirovka qilish ko'zda tutilgan.

Kabellar va quvurlarni o'raluvchi konstruksiyalar orqali yotqizishda yonmaydigan materiallardan tayyorlangan gilzalarni o'rnatish ko'zda tutilgan. Qopqoq va trubalarni orasidagi bo'shliqni kamida 15 mm olovga chidamli material bilan to'ldiriladi.

Bino birlamchi yong'inga qarshi vositalar bilan jihozlangan:

Kukun to'ldirilgan o't o'chirish vositalari OP-10A, bochkalar, chelaklar, ilgaklar, boltalar.

Kelishilgan:

O'zaro inv.№

Imzo va sana

Inv.raqami №

Eg.lav	Qat.soni	Varoq	Nexujj.	Imzolar	Sana
L B M		Nurmamedov M			
Bajardi		Nurmamedov M			

Shifr: AR

Marhamat tumani Birlik MFY hududida Mavjud binoni buzib o'rniga zamonaviy loyihalar asosida QVP bino inshootlari qurilishi

"Oilaviy shifokorlik punkti" binosi

Bosqich	Varoq	Varoqlar
IL	2	12

Umumiy ma'lumotlar (tugashi)

"BINOKORLOYIHA" MChJ»

0,000 sathda devor rejasi

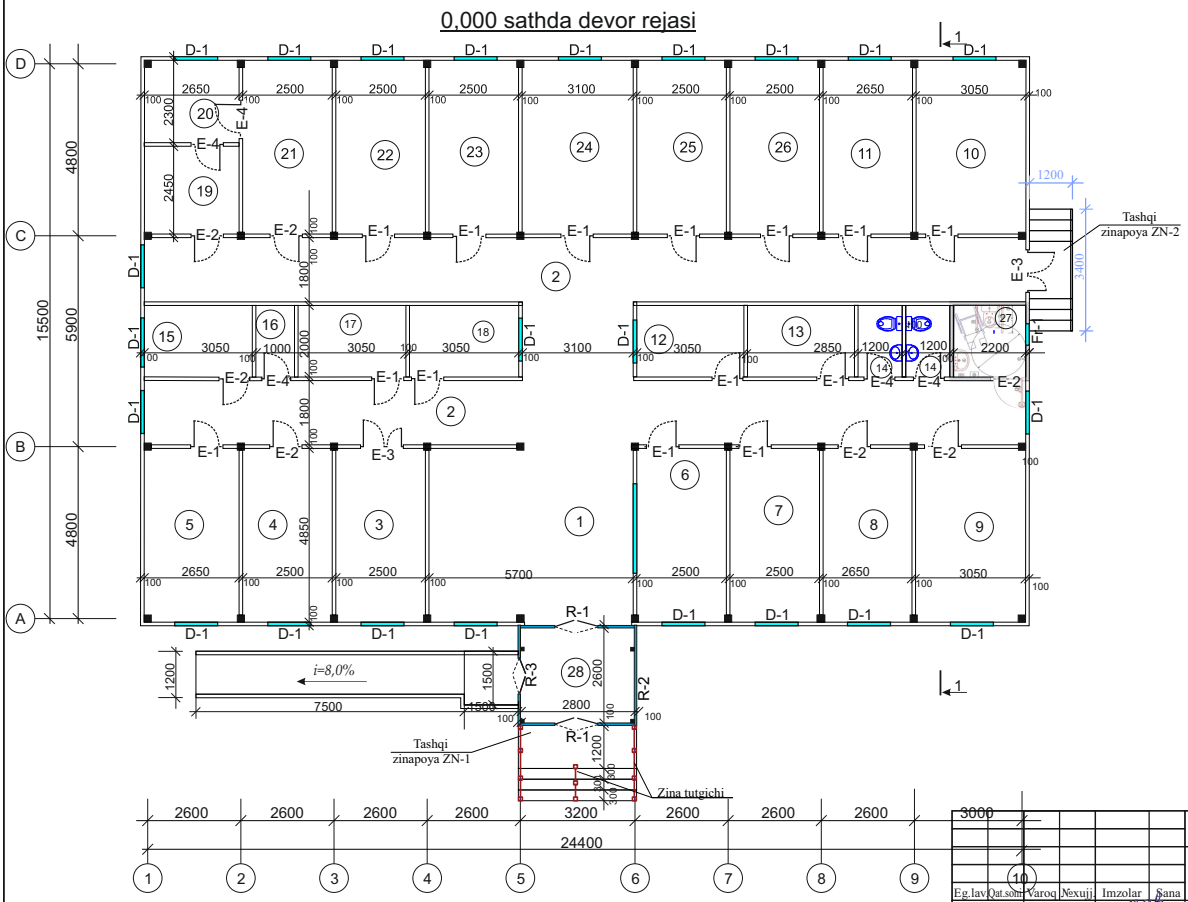

Xonalar qaydnomasi

t/r	Nomlanishi	maydoni m2
1	Vestibul va kutish zali	27,65
2	Yolak	94,04
3	Muolaja xonasi	12,13
4	UTT xonasi	12,13
5	Ginekolog qabul va ko'ruv xonasi	12,85
6	Ro'yxatga olish xonasi	12,13
7	Katta xamshira xonasi	12,13
8	Siydik tahlil xonasi	12,85
9	Qon tahlil xonasi	14,8
10	Kunduzgi statsionar xonasi	14,8
11	Kunduzgi statsionar xonasi	12,13
12	Xona	6,1
13	Xona	5,7
14	Sanuzel	2,4x2
15	Izolyator xonasi	6,1
16	Ombor	2,0
17	Xodimlar xonasi	6,1
18	Ona va bola xonasi	6,1
19	Yuvish xonasi	6,5
20	Quritish xonasi	6,1
21	Avtoklav va topshirish xonasi	12,13
22	Bolalar shifokori xonasi va kartoteka	12,85
23	Emlash xonasi	12,13
24	Oilaviy shifokor xonasi	15,01
25	Bosh shifokor xonasi	12,13
26	Fizoterapiya xonasi	12,13
27	Nogironligi bolgan shaxslar uchun hojatxona	4,4
28	Tambur	5,6
	Jami:	373,52

Eg.lav	Qat.soni	Varoq	Nexujj.	Imzolar	Sana
L B M		Nurmamedov M			
Bajardi		Nurmamedov M			

Shifr: AR

Marhamat tumani Birlik MFY hududida Mavjud binoni buzib o'rniga zamonaviy loyihalar asosida QVP bino inshootlari qurilishi

"Oilaviy shifokorlik punkti" binosi

Bosqich	Varoq	Varoqlar
IL	3	12

0,000 sathda devor rejasi

"BINOKORLOYIHA" MChJ»

Tom rejasi

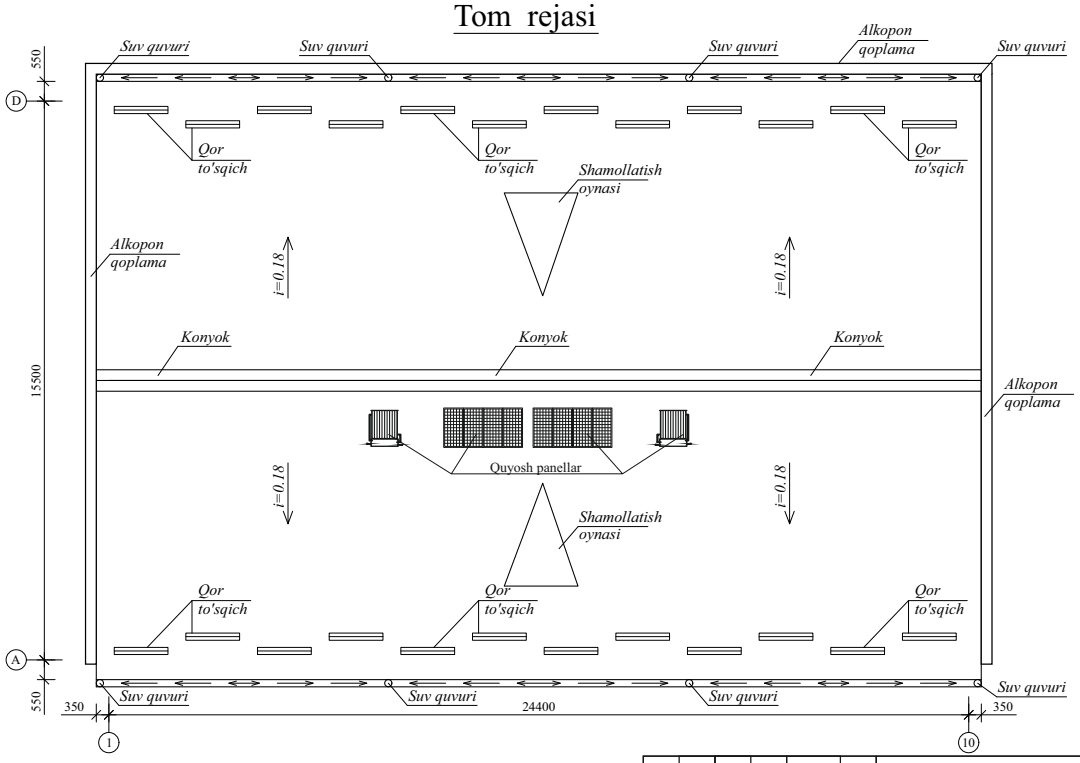

						Shifr:	AR
						Marhamat tumani Birlik MFY hududida Mavjud binoni buzib o'rniga zamonaviy loyihalar asosida QVP bino inshootlari qurilishi	
Eg.lav	Qat.soni	Varoq	Nexujj.	Imzolar	Sana		
L B M		Nurmamedov M				"Oilaviy shifokorlik punkti" binosi	Bosqich: IL; Varoq: 4; Varoqlar: 12
Bajardi		Nurmamedov M				Tom rejasi	"BINOKORLOYIHA" MChJ»

Kelishilgan:
O'zaro inv.№
Imzo va sana
Inv.raqami №

Qirqim 1-1

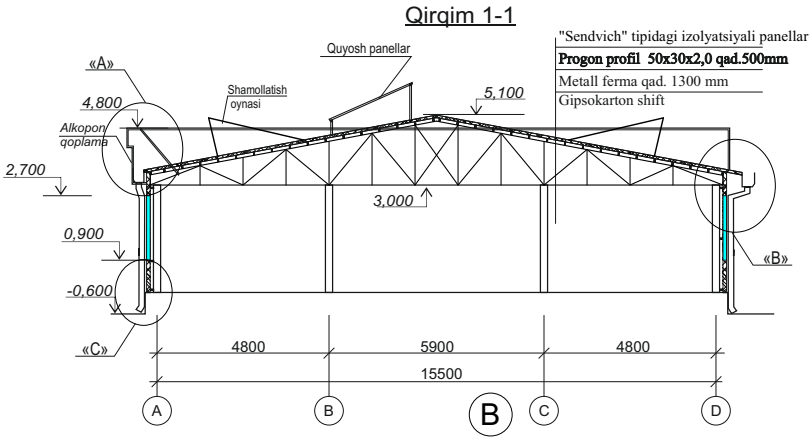

Tugun "A"

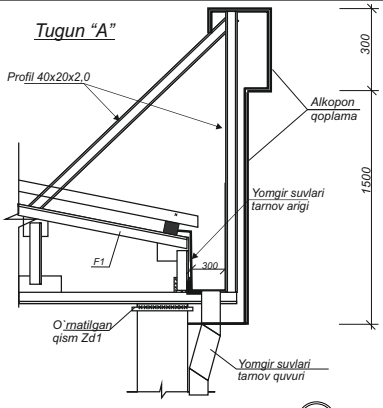

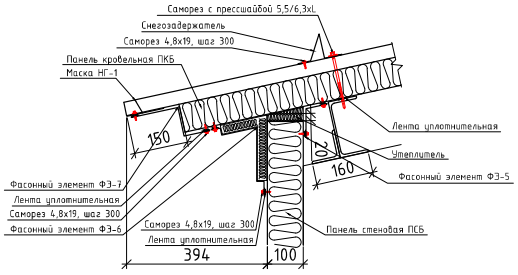

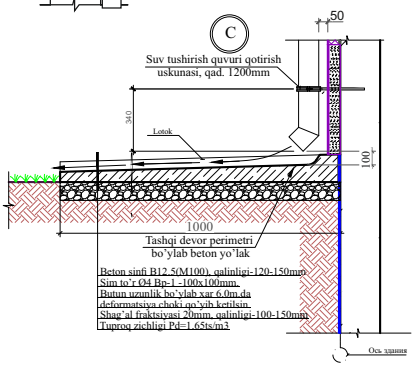

Sarf hisoboti

Marka	T/r	Belgilash	Nomlanish	Soni dona	Og'irlig kg	Eslatma.
		Obshivka parapet alyukobond		m²	156,0	
1	MK-1	ГОСТ 8639-82	▯ 40×20×2 L = jami	272,1	1,7	462,57

						Shifr:	AR
						Marhamat tumani Birlik MFY hududida Mavjud binoni buzib o'rniga zamonaviy loyihalar asosida QVP bino inshootlari qurilishi	
Eg.lav	Qat.soni	Varoq	Nexujj.	Imzolar	Sana		
L B M		Nurmamedov M				"Oilaviy shifokorlik punkti" binosi	Bosqich: IL; Varoq: 5; Varoqlar: 12
Bajardi		Nurmamedov M				Tom rejasi	"BINOKORLOYIHA" MChJ»

Kelishilgan:
O'zaro inv.№
Imzo va sana
Inv.raqami №

Eshiklar

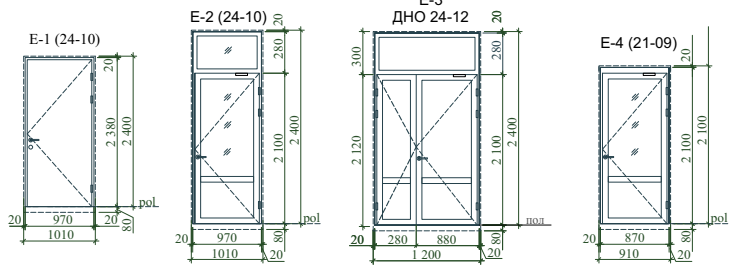

Eshik va deraza elementlarning xususiyatlari

Belgilash	Belgilanishi	Nomlanishi	Miqdori	Eslatma
E-1	Individual MDF	Eshik 1,0x2.4(h)	14	Ichki eshik qisman oynavand
E-2	PVX profili	Eshik 1,0x2.4(h)	7	Ichki eshik qisman oynavand
E-3	PVX profili	Eshik 1,2x2.4(h)	2	Ichki eshik qisman oynavand
E-4	PVX profili	Eshik 0,9x2.1(h)	5	Ichki eshik qisman oynavand
D-1	PVX profili	Deraza 1,2x1.8(h)	23	ikki oynali derazalar
D-2	PVX profili	Deraza 3,0x1.8(h)	1	ikki oynali derazalar
Fr-1	PVX profili	Framuga 0,6x0,6(h)	1	ikki oynali derazalar
R-1	Alyumin profil	Oynavand rom 3,0x3,0(h)	2	Ikki oynali romlar
R-2	Alyumin profil	Oynavand rom 2,6x3,0(h)	1	Ikki oynali romlar
R-3	Alyumin profil	Oynavand rom 2,6x3,0(h)	1	Ikki oynali romlar
PO-1	Plastikdan	Podokonnik doska	30,6	m

Derazalar

"PVX" dan tayyorlangan

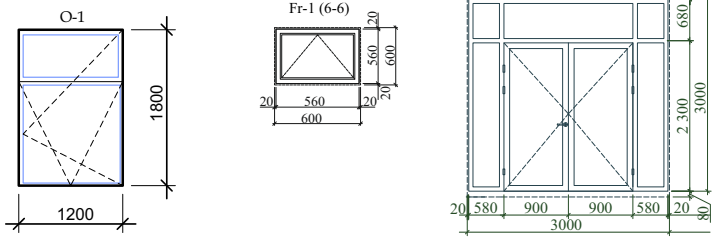

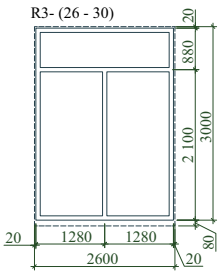

1. Islab chiqaruvchi firma eshiklar va vitrajlarni tayyorlashda barcha o'lchamlarini haqiqiy o'lchamga muvofiq belgilaydi.
2. Deraza va eshik bloklarini ishlab chiqarishdan oldin ishlab chiqaruvchiga teshiklarning o'lchovini qatiy nazoratga olgan xolda bajariladi.
3. Tashqi eshiklar va vitraj eshiklari o'z-o'zidan yopiladigan qurilma va qulflar bilan jixozlanadi.
4. Eshiklar amaldagi na'munaviy loyihalarga muofiq MDF va PVX profil bir kamerali steklopaket.
5. Derazalar metal plastik materiallardan tayyorlangan bir kamerali steklopaket.

- Eshiklar qalinligi 40-60 mm bo'lgan LMDF plitalaridan yasalishi taminlansin.
- Eshik bloklari xonalarni ichki raxiga tekistlab o'rnatilsin.
- Eshik bloklarining rangi kulrang kilib bajarilsin.

Eg.lav	Qat.soni	Varoq	№xujj.	Imzolar	Sana				
						Shifr:			AR
						Marhamat tumani Birlik MFY hududida Mavjud binoni buzib o'rniga zamonaviy loyihalar asosida QVP bino inshootlari qurilishi			
L B M			Nurmamedov M			"Oilaviy shifokorlik punkti" binosi	Bosqich	Varoq	Varoqlar
							IL	6	12
Bajardi			Nurmamedov M			Eshik va derazalar va ularning xususiyatlari.	"BINOKORLOYIHA" MChJ»		

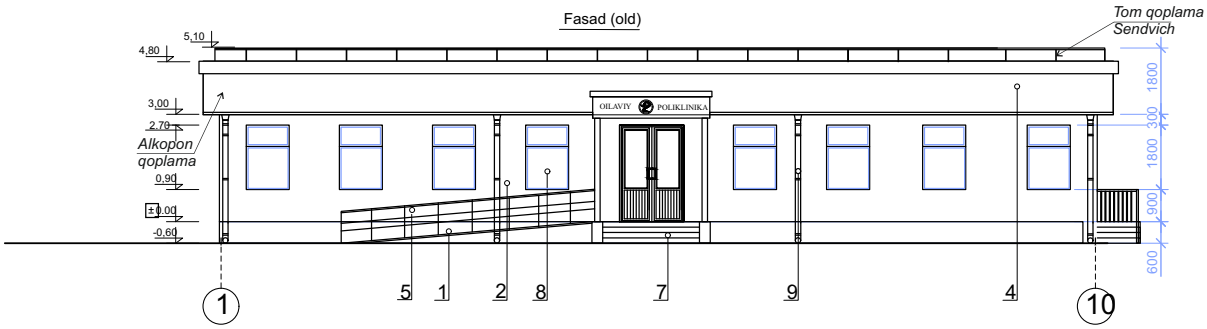

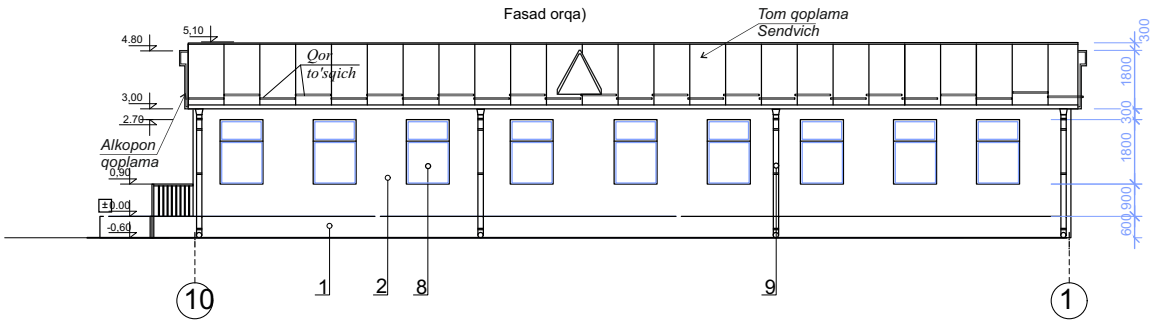

Eg.lav	Qat.soni	Varoq	№xujj.	Imzolar	Sana				
						Shifr:			AR
						Marhamat tumani Birlik MFY hududida Mavjud binoni buzib o'rniga zamonaviy loyihalar asosida QVP bino inshootlari qurilishi			
L B M			Nurmamedov M			"Oilaviy shifokorlik punkti" binosi	Bosqich	Varoq	Varoqlar
							IL	7	12
Bajardi			Nurmamedov M			Fasad 1-9 va 9-1 o'qlar oralig'ida	"BINOKORLOYIHA" MChJ»		

Yon Fasadlar

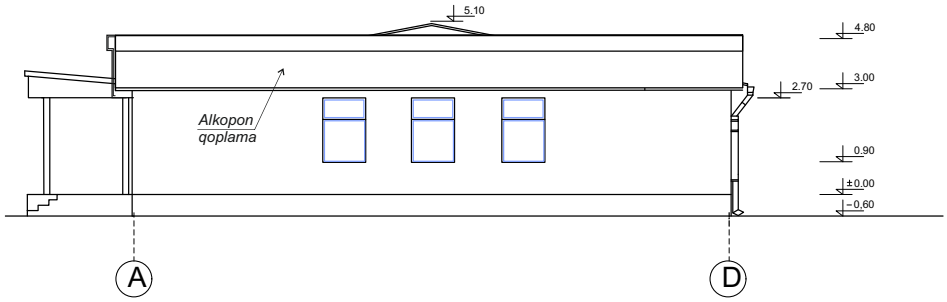

Fasad

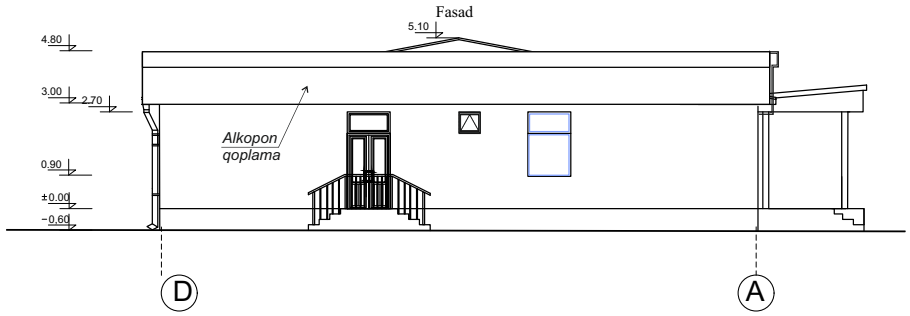

						Shifr:		AR
						Marhamat tumani Birlik MFY hududida Mavjud binoni buzib o'rniga zamonaviy loyihalar asosida QVP bino inshootlari qurilishi		
Eg.lavh	Qat.soni	Varoq	№xujj.	Imzolar	Sana			
L B M		Nurmamedov M				"Oilaviy shifokorlik punkti" binosi	Bosqich	Varoq	Varoqlar
							IL	8	12
Bajardi		Nurmamedov M				Fasad (yon fasadlar)	"BINOKORLOYIHA" MChJ»	

Xonalarini pardozlash ko'rsatmasi

T/r	Nomlanishi	Shift		Devor va parda devor		Devorlarning pastki qismi yoki bo'limlar (panel)		
		Maydoni m2	Pardoz turi	Maydoni m2	Pardoz turi	Maydoni m2	Pardoz turi	Balandligi mm
	1	2	3	4	5	6	7	8
1	Vestibul va kutish zali	27,65	Gipsokarton shpaklyovka ustidan suv emulsiyasi		Zavoddan tayyor holda keltiriladi		Zavoddan tayyor holda keltiriladi	Shiftgacha
2	Yolak	94,04	Gipsokarton shpaklyovka ustidan suv emulsiyasi		Zavoddan tayyor holda keltiriladi		Zavoddan tayyor holda keltiriladi	Shiftgacha
3	Muolaja xonasi	12,13	Gipsokarton shpaklyovka ustidan suv emulsiyasi		Zavoddan tayyor holda keltiriladi		Sirlangan keramik plitka	1600
4	UTT xonasi	12,13	Gipsokarton shpaklyovka ustidan suv emulsiyasi		Zavoddan tayyor holda keltiriladi		Zavoddan tayyor holda keltiriladi	Shiftgacha
5	Ginekolog qabul va ko'ruv xonasi	12,85	Gipsokarton shpaklyovka ustidan suv emulsiyasi		Zavoddan tayyor holda keltiriladi		Zavoddan tayyor holda keltiriladi	Shiftgacha
6	Ro'yxatga olish xonasi	12,13	Gipsokarton shpaklyovka ustidan suv emulsiyasi		Zavoddan tayyor holda keltiriladi		Zavoddan tayyor holda keltiriladi	Shiftgacha
7	Katta xamshira xonasi	12,13	Gipsokarton shpaklyovka ustidan suv emulsiyasi		Zavoddan tayyor holda keltiriladi		Zavoddan tayyor holda keltiriladi	Shiftgacha
8	Siydik tahlil xonasi	12,85	Gipsokarton shpaklyovka ustidan suv emulsiyasi		Zavoddan tayyor holda keltiriladi		Sirlangan keramik plitka	1600
9	Qon tahlil xonasi	14,8	Gipsokarton shpaklyovka ustidan suv emulsiyasi		Zavoddan tayyor holda keltiriladi		Sirlangan keramik plitka	1600
10	Kunduzgi statsionar xonasi	14,8	Gipsokarton shpaklyovka ustidan suv emulsiyasi		Zavoddan tayyor holda keltiriladi		Zavoddan tayyor holda keltiriladi	Shiftgacha
11	Kunduzgi statsionar xonasi	12,13	Gipsokarton shpaklyovka ustidan suv emulsiyasi		Zavoddan tayyor holda keltiriladi		Zavoddan tayyor holda keltiriladi	Shiftgacha
12	Xona	6,1	Gipsokarton shpaklyovka ustidan suv emulsiyasi		Zavoddan tayyor holda keltiriladi		Zavoddan tayyor holda keltiriladi	Shiftgacha
13	Xona	6,1	Gipsokarton shpaklyovka ustidan suv emulsiyasi		Zavoddan tayyor holda keltiriladi		Zavoddan tayyor holda keltiriladi	Shiftgacha
14	Sanuzel	2,4x2	Plastik shift		Zavoddan tayyor holda keltiriladi		Sirlangan keramik plitka	1600
15	Izolyator xonasi	6,1	Gipsokarton shpaklyovka ustidan suv emulsiyasi		Zavoddan tayyor holda keltiriladi		Zavoddan tayyor holda keltiriladi	Shiftgacha
16	Ombor	2,0	Gipsokarton shpaklyovka ustidan suv emulsiyasi		Zavoddan tayyor holda keltiriladi		Zavoddan tayyor holda keltiriladi	Shiftgacha
17	Xodimlar xonasi	6,1	Gipsokarton shpaklyovka ustidan suv emulsiyasi		Zavoddan tayyor holda keltiriladi		Zavoddan tayyor holda keltiriladi	Shiftgacha
18	Ona va bola xonasi	6,1	Gipsokarton shpaklyovka ustidan suv emulsiyasi		Zavoddan tayyor holda keltiriladi		Zavoddan tayyor holda keltiriladi	Shiftgacha
19	Yuvish xonasi	6,5	Gipsokarton shpaklyovka ustidan suv emulsiyasi		Sirlangan keramik plitka		Sirlangan keramik plitka	Shiftgacha
20	Quritish xonasi	6,1	Gipsokarton shpaklyovka ustidan suv emulsiyasi		Sirlangan keramik plitka		Sirlangan keramik plitka	Shiftgacha
21	Avtoklav va topshirish xonasi	12,13	Gipsokarton shpaklyovka ustidan suv emulsiyasi		Sirlangan keramik plitka		Sirlangan keramik plitka	Shiftgacha
22	Bolalar shifokori va kartoteka	12,85	Gipsokarton shpaklyovka ustidan suv emulsiyasi		Zavoddan tayyor holda keltiriladi		Zavoddan tayyor holda keltiriladi	Shiftgacha
23	Emlash xonasi	12,13	Gipsokarton shpaklyovka ustidan suv emulsiyasi		Zavoddan tayyor holda keltiriladi		Sirlangan keramik plitka	1600
24	Oilaviy shifokor xonasi	15,01	Gipsokarton shpaklyovka ustidan suv emulsiyasi		Zavoddan tayyor holda keltiriladi		Zavoddan tayyor holda keltiriladi	Shiftgacha
25	Bosh shifokor xonasi	12,13	Gipsokarton shpaklyovka ustidan suv emulsiyasi		Zavoddan tayyor holda keltiriladi		Zavoddan tayyor holda keltiriladi	Shiftgacha
26	Fizoterapiya xonasi	12,13	Gipsokarton shpaklyovka ustidan suv emulsiyasi		Zavoddan tayyor holda keltiriladi		Zavoddan tayyor holda keltiriladi	Shiftgacha
27	NBSh lar uchun hojatxona	4,0	Plastik shift		Zavoddan tayyor holda keltiriladi		Sirlangan keramik plitka	1600
28	Tambur	5,6	Gipsokarton shpaklyovka ustidan suv emulsiyasi		Zavoddan tayyor holda keltiriladi		Zavoddan tayyor holda keltiriladi	Shiftgacha

						Shifr:		AR
						Marhamat tumani Birlik MFY hududida Mavjud binoni buzib o'rniga zamonaviy loyihalar asosida QVP bino inshootlari qurilishi		
Eg.lavh	Qat.soni	Varoq	№xujj.	Imzolar	Sana			
L B M		Nurmamedov M				"Oilaviy shifokorlik punkti" binosi	Bosqich	Varoq	Varoqlar
							IL	9	12
Bajardi		Nurmamedov M				Xonalarini pardozlash ko'rsatmasi	"BINOKORLOYIHA" MChJ»	

FASADNI PARDOZLASH BAYONOTI

Pardoz tartibi	Fasad elementlarini nomlanishi	Pardozlash materiallarini nomlanishi	Rang standartining nomi va raqami yoki rang namunasi	Izoh. Maydoni, m^2
1	Poypesh, zinapoya devorlari (Цоколь, стенки крыльца)	Keramik plitka "Kabanchik"	(Ranglarni-ko'rgazmali materialga muvofiq tanlang)	49,6m^2
2	Devorlar	Zavoddan tayyor holda keltiriladi	(Ranglarni-ko'rgazmali materialga muvofiq tanlang)	742,0m^2
3			(Ranglarni-ko'rgazmali materialga muvofiq tanlang)	
4	Ayvon peshtoqlari	Kompozit qoplama Alubond tipidagi panellar	AR-6ga qarang	156,0m^2
5	Kirish ayvonlarining metal panjara to'siqlari	Panjara metall	KJ-27,28ga qarang	139,1 kg
6	Eshik va deraza teshiklarining qiyaliklari Откосы дверных и оконных проемов	Zavoddan tayyor holda keltiriladi	(Ranglarni-ko'rgazmali materialga muvofiq tanlang)	301,4 kg
7	Asosiy kirish	Marmar plitkalari qoplanadi (sirpanmaydiqan)	KJ-27,28ga qarang	13,16m^2
8	Deraza romlari	Metal plastik steklopaket, (bir kamerali)	AR-5 ga qarang	55,44m^2
9	Yog'in suvlari uchun quvurlar	Yog'in suv quvurlari qalinligi 0.6mm 2 tomoni polimer qoplamali metal tunukadan- Ø100 mm	KJ-22 ga qarang	36,8 m
10	Deraza tashqi tokchalari uchun qoplama (Сливы для оконных проемов)	Ikkala tomoni polimer qoplamali qalinligi 0.7 mm metal tunuka	MQ-51,53. qarang	25,2 m

Sendvich panel elementlarning spetsifikatsiyasi

Marka poz	*Belgilar*	*Nomi*	*Soni*	*O"girlik*	*Eslatma*
1	*Burchak nakladka polimer qoplangan tunika qal.0.5mm*		*14,0*	*19,0*	*м*
13	*Sokol profili polimer qoplangan tunika qal.0.5mm*		*80,0*	*71,03*	*м*
15	*Oyna va eshik atrofi profili polimer qoplangan tunika qal.0.5mm*		*318,3*	*301,4*	*м*

Kelishilgan:

O'zaro inv.№

Imzo va sana

Inv.raqami №

Eg.lav	Qat.soni	Varoq	№xujj.	Imzolar	Sana
L B M		Nurmamedov M			
Bajardi		Nurmamedov M			

Shifr: AR

Marhamat tumani Birlik MFY hududida Mavjud binoni buzib o'rniga zamonaviy loyihalar asosida QVP bino inshootlari qurilishi

"Oilaviy shifokorlik punkti" binosi

Bosqich	Varoq	Varoqlar
IL	10	12

Tashqi pardozlash ko'rsatmalari

"BINOKORLOYIHA" MChJ»

0,000 sathda pol rejasi

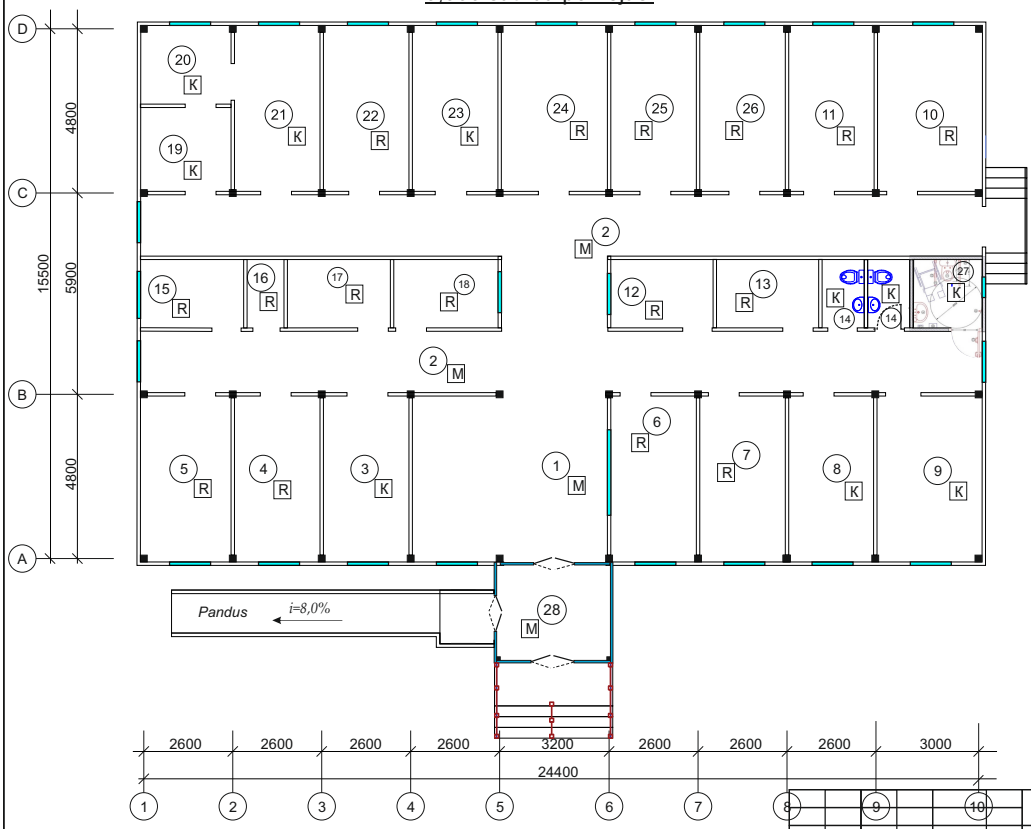

Xonalar qaydnomasi

t/r	Nomlanishi	maydoni m2
1	Vestibul va kutish zali	27,65
2	Yolak	94,04
3	Muolaja xonasi	12,13
4	UTT xonasi	12,13
5	Ginekolog qabul va ko'ruv xonasi	12,85
6	Ro'yxatga olish xonasi	12,13
7	Katta xamshira xonasi	12,13
8	Siydik tahlil xonasi	12,85
9	Qon tahlil xonasi	14,8
10	Kunduzgi statsionar xonasi	14,8
11	Kunduzgi statsionar xonasi	12,13
12	Xona	6,1
13	Xona	6,1
14	Sanuzel	2,4x2
15	Izolyator xonasi	6,1
16	Ombor	2,0
17	Xodimlar xonasi	6,1
18	Ona va bola xonasi	6,1
19	Yuvish xonasi	6,5
20	Quritish xonasi	6,1
21	Avtoklav va topshirish xonasi	12,13
22	Bolalar shifokori xonasi va kartoteka	12,85
23	Emlash xonasi	12,13
24	Oilaviy shifokor xonasi	15,01
25	Bosh shifokor xonasi	12,13
26	Fizoterapiya xonasi	12,13
27	Nogironligi bolgan shaxslar uchun hojatxona	4,0
28	Tambur	5,6
	Jami:	373,52

Eg.lav	Qat.soni	Varoq	№xujj.	Imzolar	Sana
L B M		Nurmamedov M			
Bajardi		Nurmamedov M			

Shifr: AR

Marhamat tumani Birlik MFY hududida Mavjud binoni buzib o'rniga zamonaviy loyihalar asosida QVP bino inshootlari qurilishi

"Oilaviy shifokorlik punkti" binosi

Bosqich	Varoq	Varoqlar
IL	11	12

0,000 sathda pol rejasi

"BINOKORLOYIHA" MChJ»

Экспликация полов

Номер помещения	Тип пола	Схема пола или тип пола по по серии 2.244-1 вып. 6;7	Данные элементов пола (наименование толщина, основание и др.)	Площадь м²
3,8,9,14, 19,20,21, 23,27	K		1. Плитки керамические-300х300х8 мм нескользящие, матовые на готовом клеевом растворе - 10мм. 2. Стяжка из цементно-песч.раствора М150 с армированием из композитной арматуры Ø4 АБК ячейкой 150х150мм - 50мм. 3. Оклеечная гидроизоляция в 2слоя Полиизола маркой ТПП-3мм. (обработка битумным праймером с помощью валика) - 6 мм. 4. Утеплитель-экструдированный пенополистерол с коэф. теплопроводности 0.031 Вт/м²*С Гост 32310-2020 -30мм. 5. Полиэтиленовая плёнка - 200мкм. 6. Грунт основание с втрамбованным щебнем крупностью 40-60мм с плотностью скелета Pd t > 1,65 т/м³	85,44 Узел 1
4,5,6,7,10, 11,12,13, 15,16,17,18, 22,24,25,26,	R	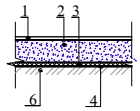	1. Покрытие - ПВХ линолеум "Релин " - 1.6мм с плинтусом сгибом на клею h=70 мм. 2. Стяжка из цементно-песчаным раствором М150 с армированием из композитной арматуры Ø4 АБК ячейкой 150х150мм-50 мм. (с выравнением поверхности "верталётом"). 3. Утеплитель-экструдированный пенополистерол с коэф. теплопроводности 0.031 Вт/м²*С Гост 32310-2020 -30мм. 4. Полиэтиленовая плёнка - 200мкм. 5. Грунт основание с втрамбованным щебнем крупностью 40-60мм с плотностью скелета Pd t > 1,65 т/м³	160,8 Узел 2
1,2,28	M		1. Мраморная плитка местного производства-15мм. нескользящие на цементно-песчаном растворе М-150 - 25мм. 2. Стяжка из цементно-песч.раствора М150 с армированием из композитной арматуры Ø4 АБК ячейкой 150х150мм - 50мм. 3. Оклеечная гидроизоляция в 2слоя Полиизола маркой ТПП-3мм. (обработка битумным праймером с помощью валика) - 6 мм. 4. Утеплитель-экструдированный пенополистерол с коэф. теплопроводности 0.031 Вт/м²*С Гост 32310-2020 -30мм. 5. Полиэтиленовая плёнка - 200мкм. 6. Грунт основание с втрамбованным щебнем крупностью 40-60мм с плотностью скелета Pd t > 1,65 т/м³	127,3

1. Pollarni o'rnatishdan oldin muhandislik tarmoqlarini o'tkazing.(issiqlik izolyatsiyasi qatlami bo'ylab) IShT,SvaOST,EYT,AT,XYS bo'limlari bo'yicha.
2. Pollar uchun ishlatiladigan barcha materiallar texnik shartlarga mos kelishi va ishlab chiqaruvchi yoki pudratchi tomonidan buyurtmachiga majburiy taqdim etilgan muvofiqlik sertifikatlariga ega bo'lishi kerak.
3. Keramika plitkalari bo'lgan xonalarda balandligi 100 mm bo'lgan keramik plitkalardan yasalgan plintusni taqdim eting. ***L* = 103,1 m.**
4. Marmar plitkalari bo'lgan xonalarda balandligi 100 mm bo'lgan maxalliy marmar plitkalardan yasalgan plintusni taqdim eting. $L_{umu.}$**= 89,0 m.**
5. Qalinligi 1,6 mm bo'lgan Relin tipidagi qavatli xonalarda 70 mm balandlikdagi PVX plintus bilan ta'minlang. ***- $L_{umu.}$ = 190,4 m.***

Kelishilgan:

O'zaro inv.№

Imzo va sana

Inv.raqami №

Eg.lav	Qat.soni	Varoq	№xujj.	Imzolar	Sana
L B M		Nurmamedov M			
Bajardi		Nurmamedov M			

Shifr:			AR
Marhamat tumani Birlik MFY hududida Mavjud binoni buzib o'rniga zamonaviy loyihalar asosida QVP bino inshootlari qurilishi			
"Oilaviy shifokorlik punkti" binosi	Bosqich	Varoq	Varoqlar
	IL	12	12
Экспликация полов	"BINOKORLOYIHA" MChJ»		

Osma shift Girsakarton elementlari uzeli.

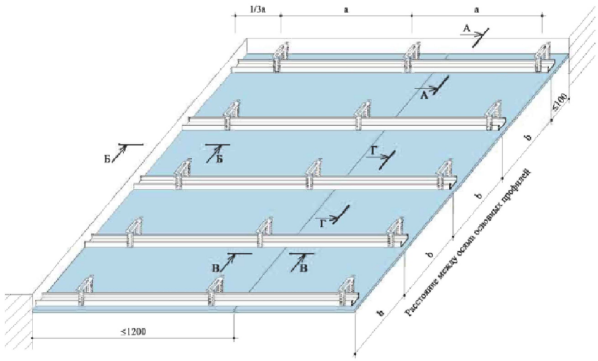

Girsakarton listlarning tutashuv uzeli.

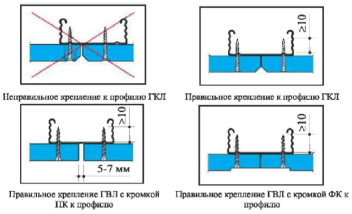

Girsakarton listlarning profilga mahkamlash uzeli.

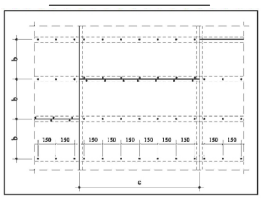

1. Gipsokarton qoplama - 364,7 m2.
2. Qolgan element va detallar gipsokarton hajmiga mos ravishda smeta baholash qismida avtomatik xisoblanadi

Eg.lav	Qat.soni	Varoq	№xujj.	Imzolar	Sana
L B M		Nurmamedov M			
Bajardi		Nurmamedov M			

Shifr:			AR
Marhamat tumani Birlik MFY hududida Mavjud binoni buzib o'rniga zamonaviy loyihalar asosida QVP bino inshootlari qurilishi			
"Oilaviy shifokorlik punkti" binosi	Bosqich	Varoq	Varoqlar
	IL	12	12
Gipsokarton osma shift tugunlari	"BINOKORLOYIHA" MChJ»		

Fragment plan soyabon rejasi

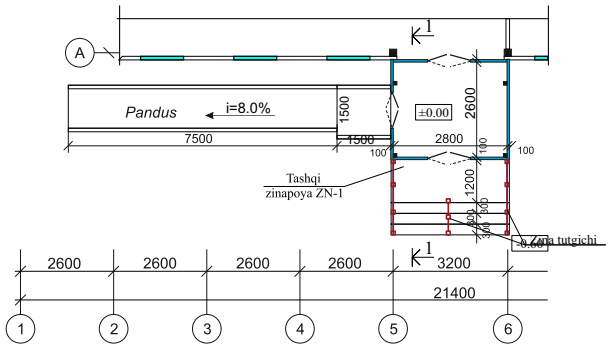

Qirqim 1-1 (M. 1:50)

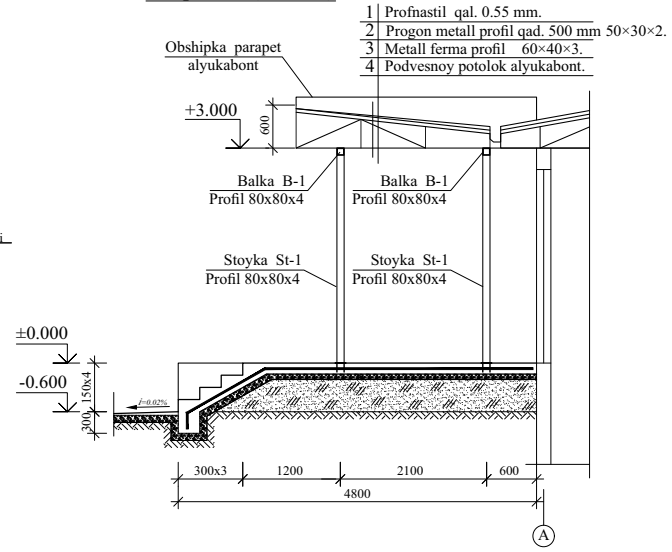

Metall ferma o'rnatish rejasi

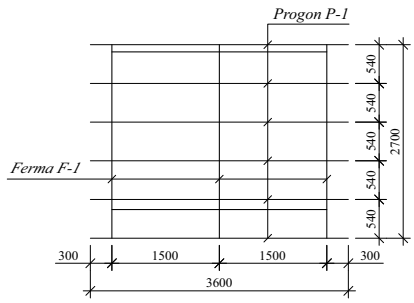

- Ushbu varoqni AQ- varoqlari bilan birgalikda o'qing

						Shifr:			AR
						Marhamat tumani Birlik MFY hududida Mavjud binoni buzib o'rniga zamonaviy loyihalar asosida QVP bino inshootlari qurilishi			
Eg.lav	Qat.soni	Varoq	№xuj.	Imzolar	Sana				
L B M		Nurmamedov M.				"Oilaviy shifokorlik punkti" binosi	Bosqich	Varoq	Varoqlar
							IL	14	18
Bajardi		Nurmamedov M.				Fragment plan soyabon rejasi, Qirqim 1-1, Metall ferma o'rnatish rejasi	"BINOKORLOYIHA" MChJ»		

Kelishildi; | O'zgar.Inven. № | Sana. Imzo | Inven. № Imzo

Metall ferma F-1

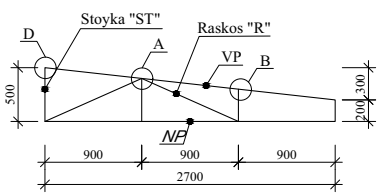

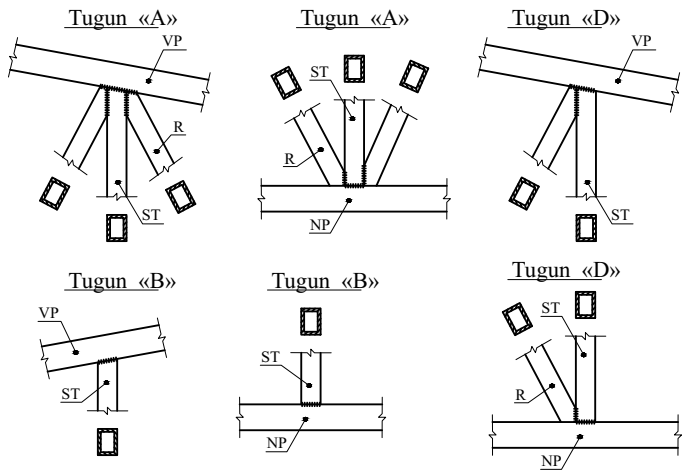

Sarf hisoboti

Marka	T/r	Belgilash	Nomlanish	Soni dona	Og'irligi kg	Eslatma.
Ferma F - 1	VP.	ГОСТ 8645-68	□ 60×40×3 L = 2700	1	11.61	23.31
	NP.	-//-	□ 60×40×3 L = 2720	1	11.70	
	ST.	ГОСТ 8639-82	□ 40×40×3 L = 1400	1	4.7	11.32
	R.	-//-	□ 40×40×3 L = 1970	1	6.62	
Obshiy rasxod profil			Profil 60×40×3		23.31	**69.93**
			Profil 40×40×3		11.32	**33.96**
		Progon profil P-1 21.6 m.				
1	P-1	ГОСТ 8639-82	□ 50×30×2 L = 1000	1	2.32	50.1
2		Profnastil qal. 0.55 mm.		m²	10.0	
3		Obshipka parapet alyukobond		m²	7.76	
4	MK-1	ГОСТ 8639-82	□ 40×20×3 L = 22.4	1	38,08	
5		Podvesnoy potolok tunikafon		m²	37.1	
6	ST-1	ГОСТ 8639-82	□ 80×80×4 L = 2950	4	110.1	
7	B-1	ГОСТ 8639-82	□ 80×80×4 L = 3300	2	61.6	

- Ushbu varoqni AQ- varoqlari bilan birgalikda o'qing

						Shifr:			AR
						Marhamat tumani Birlik MFY hududida Mavjud binoni buzib o'rniga zamonaviy loyihalar asosida QVP bino inshootlari qurilishi			
Eg.lav	Qat.soni	Varoq	№xuj.	Imzolar	Sana				
L B M		Nurmamedov M.				"Oilaviy shifokorlik punkti" binosi	Bosqich	Varoq	Varoqlar
							IL	15	18
Bajardi		Nurmamedov M.				Metall ferma F-1, Tugun-A, B, D, Sarf hisoboti	"BINOKORLOYIHA" MChJ»		

Kelishildi; | O'zgar.Inven. № | Sana. Imzo | Inven. № Imzo

Fragment plan ZN-1 Pandus

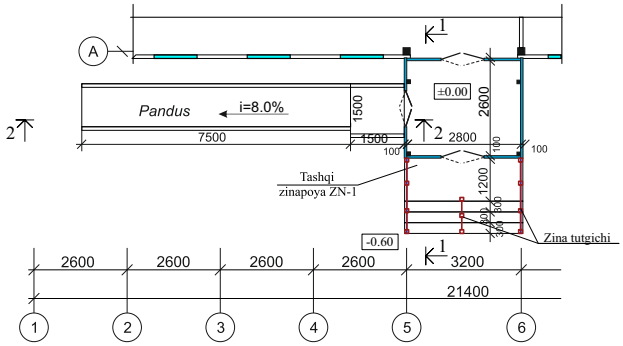

Qirqim 1-1 (M. 1:50)

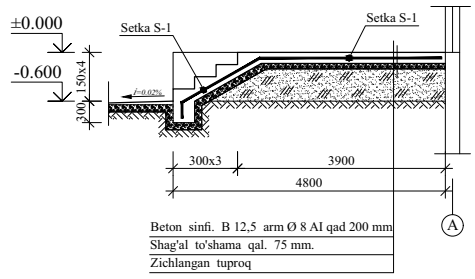

Qirqim 2-2 (M. 1:50)

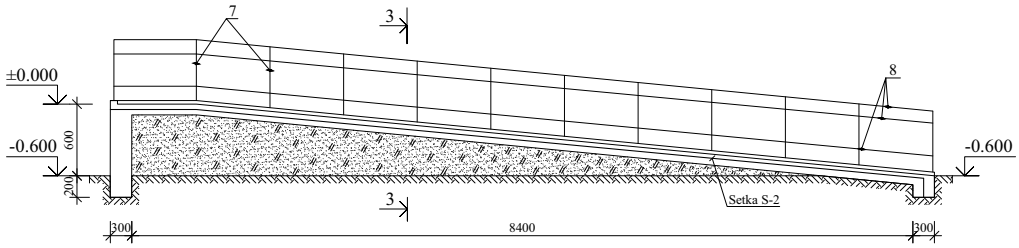

Qirqim 3-3 (M. 1:20)

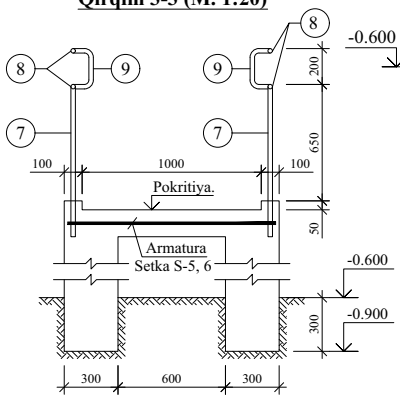

- Ushbu varoqni AQ- varoqlari bilan birgalikda o'qing

						Shifr:			AR
						Marhamat tumani Birlik MFY hududida Mavjud binoni buzib o'rniga zamonaviy loyihalar asosida QVP bino inshootlari qurilishi			
Eg.lav	Qat.soni	Varoq	№xujj.	Imzolar	Sana				
L B M		Nurmamedov M				"Oilaviy shifokorlik punkti" binosi	Bosqich	Varoq	Varoqlar
Bajardi		Nurmamedov M					IL	16	18
						Fragment plan zinapoya ZN-1, Qirqim 1-1, 2-2, 3-3	"BINOKORLOYIHA" MChJ»		

Kelishildi; | O'zgar.Inven. № | Sana. Imzo | Inven. № Imzo

Arm. Setka S-1, S-2

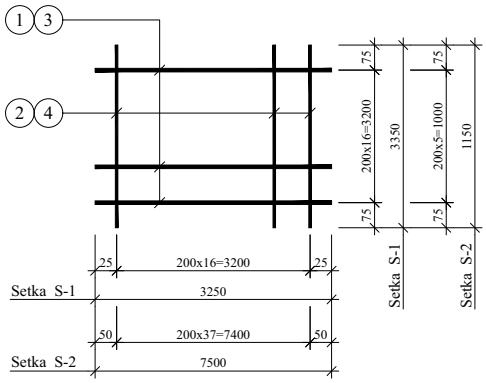

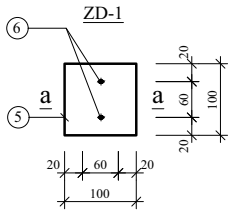

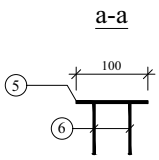

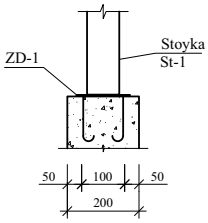

Sarf hisoboti

T/r	Belgilanish	Nomlanish	Soni	Og'irli	Eslatma
	Tashqi zinapoya №1	Setka S-1			
1	ГОСТ 5781-82*	Ø 8 A-I L = 3250	17	21.8	44.3
2	-//-	Ø 8 A-I L = 3350	17	22.5	
	Material	Beton sinfi. B-15	2.28	m3	
	Pandus	Setka S-2			
3	ГОСТ 5781-82*	Ø 8 A-I L = 7500	6	12,9	26,0
4	-//-	Ø 8 A-I L = 1150	38	13,1	
	Material	Beton sinfi. B-15	2.59	m3	
		ZD - 1			
5	ГОСТ 103 - 76	Polosa 100×100 t=8,0 mm	1	0,63	
6	Гост 5781-82*	Armatura Ø12 A- III L=200	2	0,36	
	Ograjdeniya OG-1	TP-2			
7	ГОСТ 8732-78	Truba Ø 25x4 L=900	18	33.54	139.1
8	-//-	Truba Ø 25x4 L=7300	6	90.66	
9	-//-	Truba Ø 25x4 L=400	18	14.9	
10	-//-	Truba Ø 25x4 L=jami	24.2	2.06	49.2

Umumiy materiallar sarfi

Konstruksiyani nomlanishi	Марка каркаса	Soni	Arm. ГОСТ 5781-82* Ø 8A-I	Ø10A-III	Ø12A-III	List - 8	Truba Ø 25x4	Truba o 80x60	Truba o 80x80	Beton B-15 (m³)
Tash zina №1	Setka S - 1	1	44.3							2.28
Pandus	Setka S - 2	1	26.0							2.59
	ZD - 1	18			6.5	11.3				
	TP-2	1					139.1			
Jami:			**70.3**		**6.5**	**11.3**	**139.1**			**4.87**

- Ushbu varoqni AQ- varoqlari bilan birgalikda o'qing

						Shifr:			AR
						Marhamat tumani Birlik MFY hududida Mavjud binoni buzib o'rniga zamonaviy loyihalar asosida QVP bino inshootlari qurilishi			
Eg.lav	Qat.soni	Varoq	№xujj.	Imzolar	Sana				
L B M		Nurmamedov M				"Oilaviy shifokorlik punkti" binosi	Bosqich	Varoq	Varoqlar
Bajardi		Nurmamedov M					IL	17	18
						Setka S-1, 2, ZD-1, Sarf hisoboti, Umumiy materiallar sarfi	"BINOKORLOYIHA" MChJ»		

Kelishildi; | O'zgar.Inven. № | Sana. Imzo | Inven. № Imzo

Shamollatish oynasi

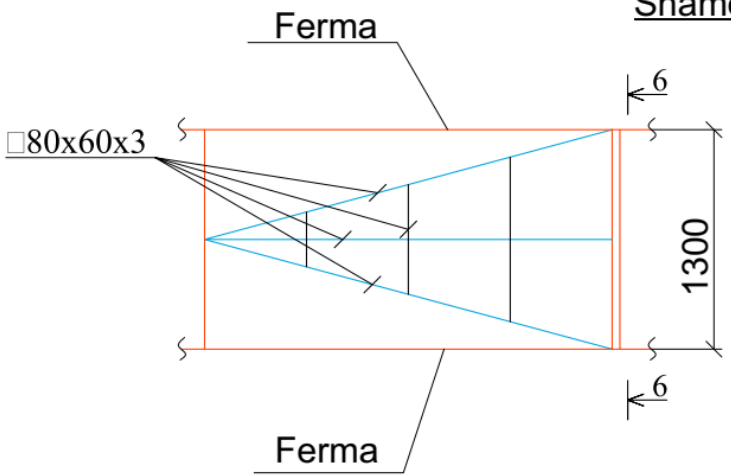

6 - 6

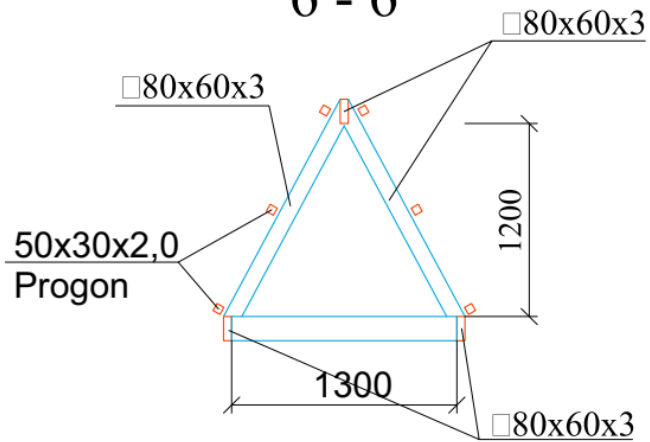

Shamollatish oynasi elementlarining tasnifi

Поз.	Belgilanishi	Nomi	Soni	Massa o'b. kg	Eslatma
		Слуховое окно Со L=19,2м	2		
	ГОСТ 30245-94	Профиль 80х60х3	1	6,13	235,4
	Bazalt va mineral tolaga asoslangan devor yopish panellari qal 100mm		6,0		м2
		Конёк	4,0		метр

Eg.lav	Qat.soni	Varoq	№xuji.	Imzolar	Sana
L B M		Nurmamedov M			
Bajardi		Nurmamedov M			

Shifr: AR

Marhamat tumani Birlik MFY hududida Mavjud binoni buzib o'rniga zamonaviy loyihalar asosida QVP bino inshootlari qurilishi

"Oilaviy shifokorlik punkti" binosi

Bosqich	Varoq	Varoqlar
IL	18	18

Слуховое окно СО1

"BINOKORLOYIHA" MChJ»

Kelishilgan:

O'zaro inv.№

Imzo va sana

Inv.raqami №